INDICAZIONE MONTAGGIO SERIE “GOLD”
Assembly instructions “GOLD” range

ART.1201/1202/1207/1208/1703

INOXA INDUSTRIE

COMPONENTI - Components

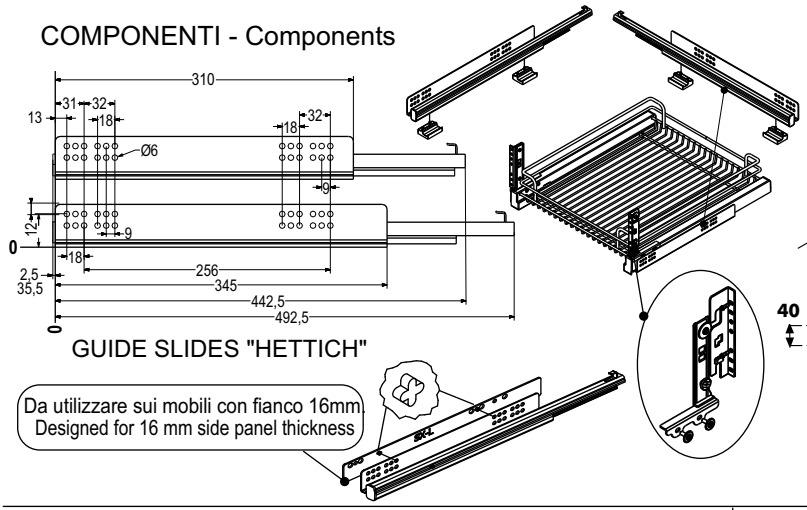

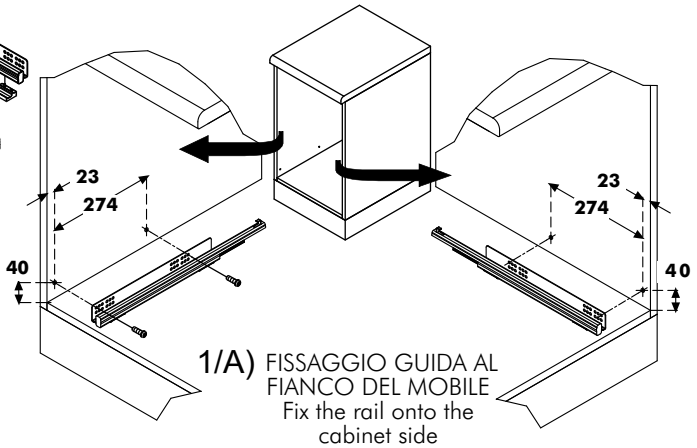

1/A) FISSAGGIO GUIDA AL FIANCO DEL MOBILE
Fix the rail onto the cabinet side

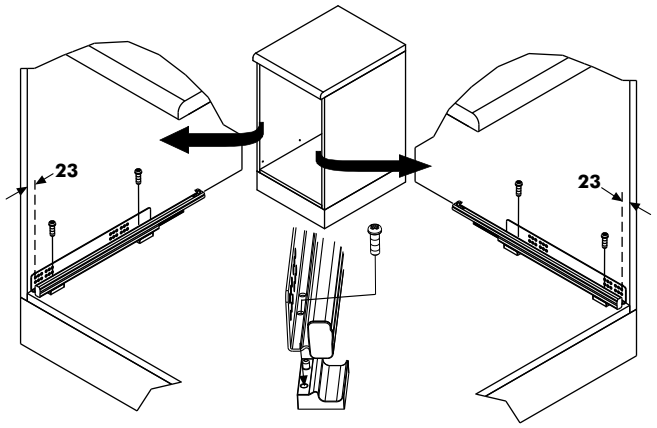

1/B) FISSAGGIO GUIDA ALLA BASE DEL MOBILE
Fix the rail at the cabinet base

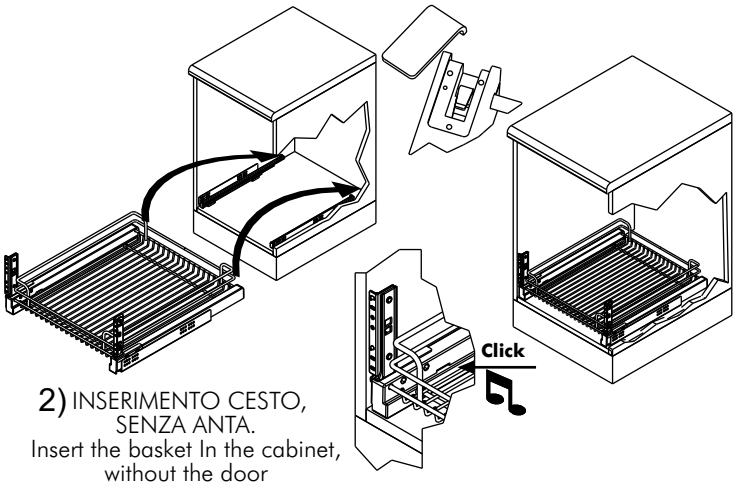

2) INSERIMENTO CESTO, SENZA ANTA.
Insert the basket In the cabinet, without the door

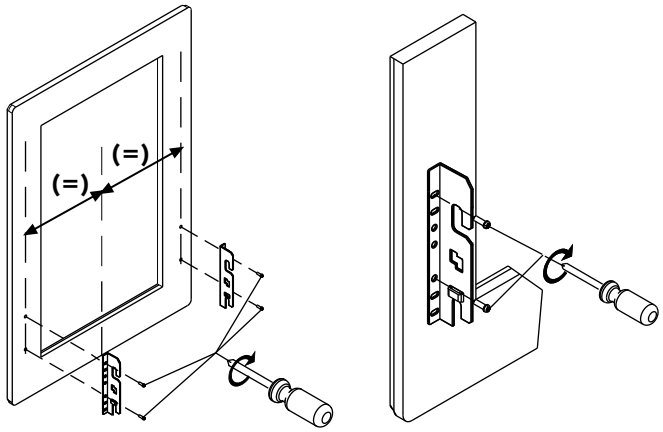

3) FISSAGGIO STAFFE SU ANTA.
Fix the brackets onto the door

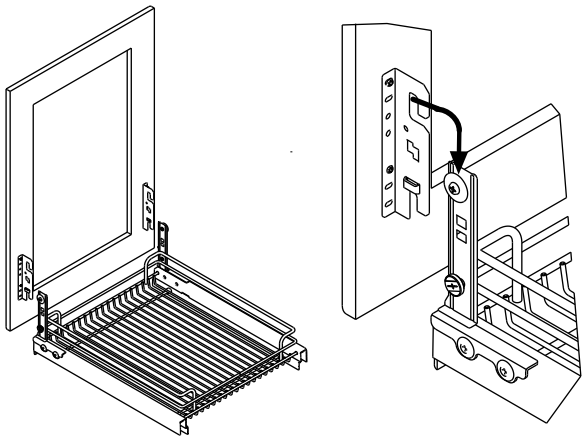

4) MONTAGGIO ANTA CON STAFFE SU CESTO.
Mount the door with the brackets onto the basket

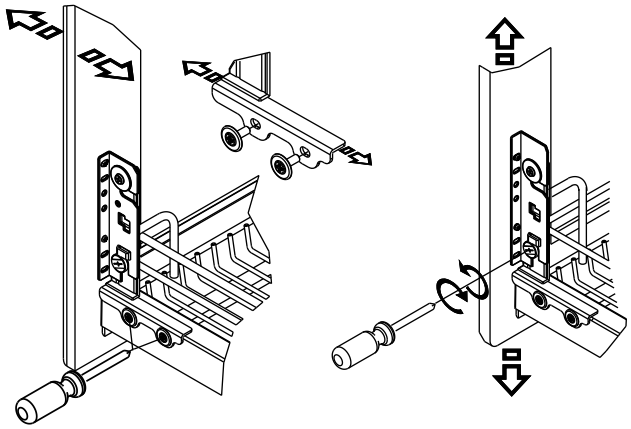

5) REGOLAZIONE ANTA.
Adjust the door onto the basket

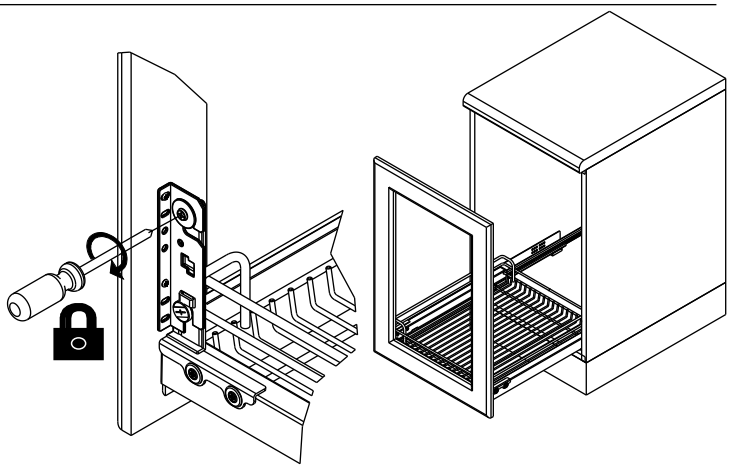

6) BLOCCAGGIO E FINE MONTAGGIO.
Final tighten